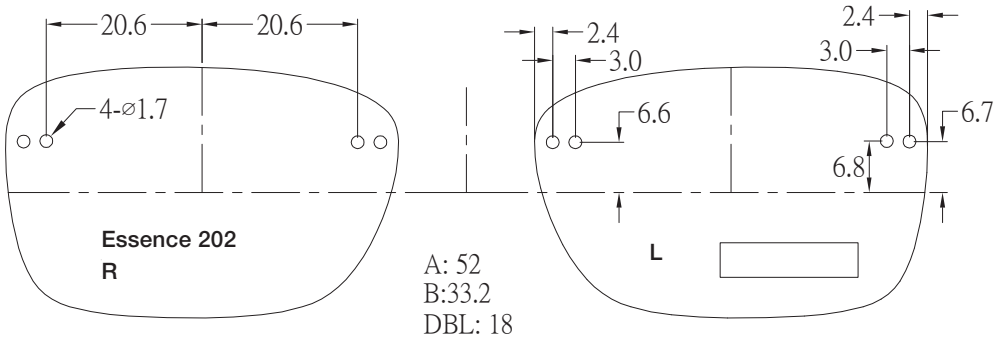

A: 52
B:33.2
DBL: 18
ED: ⌀54.9

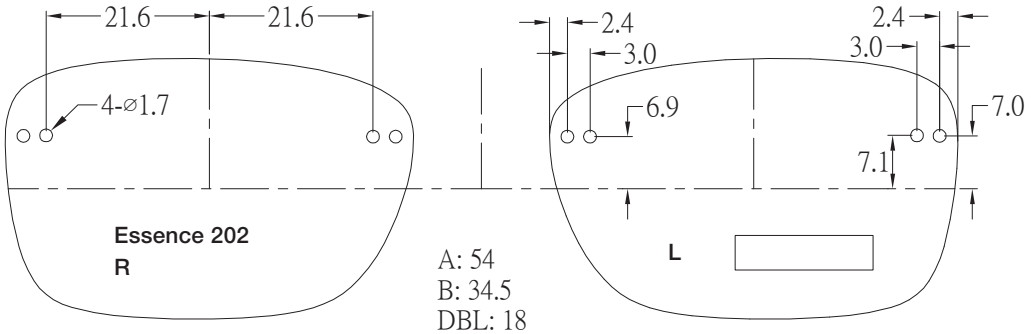

A: 54
B: 34.5
DBL: 18
ED: ⌀57.0

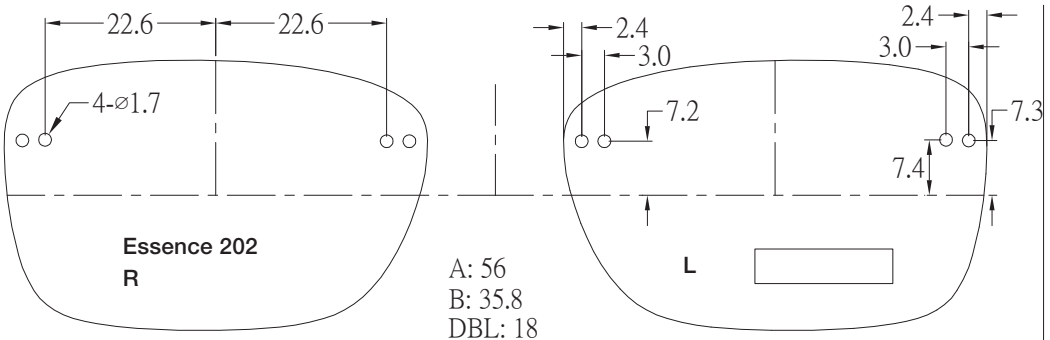

A: 56
B: 35.8
DBL: 18
ED: ⌀59.1